Lz , Æ

¤FPQ1• œWb0 I PAô5¤+iB->ž

´ ª $AØµ

WKµ1´ • Æ

œWC0&´ - 1 µÆ Mâ ¦ mœL˜

œWq1×G L ÆMâ 8

I P C0&Æ¦ • 5 #„

I P .7 Æ 7

v ” œ0 L 2± I P2± Æ5 #„ œ 5 #„ œ2±

œƒ ¾ ¾L 2± Æ5 #„ œ

$ P ª L† Æ ª

+i B- , L* Æ

I PCUCYð Æ)Á É;½

6Š31+kB Æ

• 6èG I

œW0 b û ë

œWC0&	M â ¦ m œL˜	œW .7	
Fäu5L.7		œW5‡v	ZZZ ELJF HGX FQ
œWÔ œ 0 b2± Á	• 6èG -* ” L˜ W ¬ G v ” L˜ W €f ï L˜ W €¢ Ô "GÔ c L > ’ Ô œp º		
)æ? b0 I P ¦		@6 ª Ü ž Wb0 +Uð ¦	
@6 ª Ü ž W b 0 " P ð ¦		œWv ^ -7 8 p	M â 8
(? I P œ0 L 2±	(œ 5 #„ œ # œ • 6è œ €½ œ ¼(œ *< œ € œ Ò œ q œ €1×*< œ €8° e œ		
œW] C^	⊙52 > *< B#@6 CX5	Ò P Í P q 9¥ > 99 u # %6è 8° e "G	
I 1 • > q ¦		I 1 • > c ¥ • ¾ @6, 0& • > ¦	
œWq 1×G L	M â 8	0 W, L*	ª
Oì!Wt Ô b0 • 6èª 3	ª		
4 +^ C			
œWL1¶ Â ¼("õMŸ ´ • » µ	œWLì ” M â 8 ¸ +gM â 8 ð"Gu Ò Â 3 ì æL1 0 (~ q 5¨ § 0 > ƒ Dáe ª c „ ð"G§ Â 3 ½L G 0 1 ‚º ½L œL˜ Ç ª ½L œL˜ ’ Ô¸ ¬ ¦ m 8°31 ¬ › c d 8°5Äe œL˜ Ç ª ¸ 5 3 ×L˜ ¯ ü ¸ ^ c d 8°5Äe œL˜ ¦ m 8°31 0 .v @4ú0 M â ¦ m œL˜ ¸ +gÕ 3 ì 0 (~ Á P1×*< v 1×*< Ç ª ¸ œWH ^ M â 8 >		

œW F Ê ª I P ÔAô= ’ = Ú ¬ û ë ´ • » µ	F Ê ª ÔAôÝ ÷ AôA×= ° 73 I FV 0A= æ È ‰8° e =] ¦ ¤ 1×* D Ê+^ =] +k † œ1• I P Ç ’ z § =+k † ¥ 0A=(Ÿ#w1× *< = (Ÿ#w 0A= PAôA×= 8 p :[K61• I P >

+i Û I P 0 b û ë

I P .7	7	I P C0&	¦ • 5 #„
œƒ	œ!	$ P ª L†	ª
I P2±	5 #„ œ2±	I P2± .7	
L 2±	5 #„ œ	L 2± .7	
v ^ L˜31 C0&	5 #„1×*< œL˜		
œW-. F I P û ë			
-. F I P	´ ¡ Ï I P C0&µ	´ 6 Aôª 3 µ	B I P • >LUC û ë ´ @V • > 0 b û ë >ž µ
-. F I P	´ ¡ Ï I P C0&µ	´ 6 Aôª 3 µ	B I P • >LUC û ë ´ @V • > 0 b û ë >ž µ
-. F I P	´ ¡ Ï I P C0&µ	´ 6 Aôª 3 µ	B I P • >LUC û ë ´ @V • > 0 b û ë >ž µ
ÔAôI P p < Ü ´ -$ ‹ L I P ¡ Ï µ			
ÔAôI P,º 0 .v ?· "x ´ -$ ‹ L I P ¡ Ï µ			

+i Û I P ð ƒ M©x û ë

+i Û I P q?· g PN¼	æL1 0(~ P = ¦ m P

ð ƒ M©x û ë ´ B- Ö p D+^ ð ‹ ƒ ,º "ÕFP¸ N º#•+^ ð ‹ ƒ / B I P,º Í ƒ M©x > !š : ¡ Ï ,º » ï ?· - ‰f +^ ð ‹ ƒ C0& ¬ ð ƒ M©x N º#• ¦ µ

o ¤ c 3 FÆL˜ 9,º E c 3 ¦ • 5 #„ ‹ .J 0¬ Û € ´ ª µ F ¸ ª G 3 ¦ • 5 #„ ?ú WN ºA×Eôf = õ y ¸ B" ÔKµ > D!š B , ¸ c 3 ¦ • ð ƒ 5p 7 5# Ÿ] > í c 3 ¢ . 9,º E Ý P ¦ • ð ƒ .J 0¬ D ‹ Û € ´ µ F = 0 ¸ G 3 ‰ƒ ¦ • ð ƒ q ‰5p ^ =8) = ¸] H ¦ • L = ° 73 L,º Í ƒ #Â)æ¸ / ¦ • ð ƒ ,º M©x D ' Ô ¸ ð ƒ .# 5p (5 F p l 4Ü¦ • 5 #„ ‹ ,º H ?· 3V>

!š ¸ / ± 6 ¯ ø Ý P ¶ e þ ø ¦ • ¶ e ,º C > Á ð ƒ ¸ F p Þ Þ æC^+U Ý Ñ ‹ = Ý PE¢Á,º ©Kd 3V> ª > ¸ ð/t G P B ? ©G L .J 0¬ l Ð ¼ E Ö ! ¦ • ð ƒ / 6è e Ç ¦ • 5 #„ ‹ >, Þ ï ~ ´ ª µ F ¸ = 0 ?· 3] Cj 7 P ‹ M©x 6 AôAØ‹ =AØl = Ð G / Aã‡# ¸ / ± 6 ¯ ø Ý P ¶ e þ ø ¦ • ¶ e ,º C > Á ð ƒ ¸ C ã } P ð Ž ¦ • 3V± Â I P"j © ¸ ß Ñ Ý P ¦ • L E¢ Á ÂQ C^H ‹ >

æL1 0(~ P ^ ¦ • 5 #„ , c : Ä-. ‰H ?· Â C %5 ,º f ƒ ¸ e p ð"G Ñ NC^2ð/" O 2ä ¸ %Céð"G / 5Ä³ +U#q G ¶ ,º H ?· ½ L N¼ > Û @¸º F Õ ¦ • L E¢Á5 PÂA 0 ¸ ð " L; B1 4î C^Û @f • p 4þ1%L; B1,º E¢Á ¸ µ Í B16; / Ä æ L1L; B1,º µ Ü =$' Ü =Q Ü = , ~] } Í f ¼C^,º o º >+g Û @¸º ¦ • L E¢Á,º F Õ5 PÂ¸ :] V5 0(~/t • ^ F >, -v ¦ • L E¢Á } 4Ý¸ 6BÝ+U0 æ¸º ¦ • 5 #„)æB—¸ [M6. Ê,º ð ƒ e Ç 0(~>, P,º F Õ ¦ • L E¢Á >

FÆEý/ c 3 0(~Lü = Mâ 0(~Lü = 3 ì 4 œO½0(~/t ?L†¢ . = c 3 ½ 8` 0(~ ?L†CY1 ¢ . = Mâ >99] œ0(~/t ´ Lü µ ?L†¢ . = Mâ 0 œ¶ e 0 (~/t ?L†¢ . = p æ P 0(~/t 1• V5 0(~/t ,º B9J t /p ¸ : 0(~/t / Ä ø 0 (~ = þ ø ¦ • ¶ e ,º C > Á ð ƒ M©x F! = > V5 0(~/t ^ F?NÎ1ŒH = » ï +UÝ À © = » ï E³ ‰F? = 4 œV ã $VF‰ Ø m < Æ= Ø mAú- 1• ï M˜} ^ F >, -v ¦ • L E¢Á >/ Mâ 8°0 +k † 0(~/t ?L†¢ . = Mâ Q • +k † N) 0(~/t ?L†CY1 ¢ . = c 3 ð"G] œ0(~/t 1•+k † 0(~/t B9J ¸ / Ä ? &B1(Ÿ =+k † œ¸º » ï +U Ý =:[K6= Ø m1×*<,º ¦ • L ð ƒ M©x [= = / Ä5‡5 $n E- 1×,º ¦ • ¶ e ð ƒ * Ö [F! Ç/ Ä M â 3 ì] • L˜ ®N) † ?L†CY1 ¢ . = Mâ +k § œL˜N) 0(~ /t ?L†¢ . 1•N) 0(~ ‹ ƒ B9J ¸ / Ä67 g (} ,º ¦ • L $ C = Ž Þ = C I +UÝ = ¦ • L :[K6= ä .# • ,º +UÝ l ' • p 4þ1%= È6Š5‡:[K6} ^ ¦ • , F › ¼ æ p F} ¸ B , / Ä ¦ • 5 #„ ð ƒ ,º M©x 8 p M”n 0- >

¦ m>, P • ^ ¦ • 5 #„ , F › ;" ù+Up > / Ä$' i è ?Lü 6×3 ?L†¢ . =$' i c „ | ×6Š> ¦ m ?L†¢ . 1• ¦ m 7 PB9J ¸)æ¦ • ¦ m ¶ e ,º 8 p µ LJ ¸ J D ð"G,º +U#q G ¥ -. © ¸" ¸ 5) , ' ° 73 = 1´ ,º ¦ m (5 >áF +^ ^ ° 73 l FV= ° • CO¦ = ° • q +Í = ° • 4 œO¼= ° • ±!Ì = ! FH1• :] N¼ ¸ 5 ð"G,º +U#q \ › *] õ _ > ¦ • , (5 f › ¸ Mâ ¦ m œL˜ ÔAô¦ • 5 #„ l P ¸ p ¼

%CéæL1 0(~ Â È6Š5‡ æ È ‰1•>, P / ¦ • 5 #„ ð ƒ ,º M6x ¸ p M â ¦ • 5 #„ 8 p ,º ! FU ‹ Ñ ð ƒ e Ç >		
+i Û I P ð ƒ M6x B9J û ë ´ %@V > ' Ô œ..Aä1• µ	ª ÜA×H +Uð ¦	
	NºA×} œð ¦	
	NºA×g P ð ¦	
	¬ c Æ c 3 0(~Lü =M â 0 œ¶ e 0(~/t = ð"G½ œ0(~ /t = ð"GFä+k 0(~/t = ð"G • 6è 0(~/t 1• V5 0(~/t	
	M â 8°0 +k † 0(~/t =7´ Aå=5‡ I 1•$n E 0(~ =$n E 6 =$n EF :[¢ .	
	â R = ‰‰= • 8¸ D) Þ = E 4Øœ= ! • = à Ë = ÒP¢ÿ Lû1•	
	3 ì] • L˜ ®N) † ?L† CY1 ¢ . 1•N) /t	
	c „	×6Š> ¦ m?L† ¢ . =$' i è ?1• ¦ m7 P	

• > B40A0 b û ë >ž

• > 6B4û ë"} q >ž´ A5 A×¦ ¤+g315 +UF µ

I 1 • > q ¦	
- ? • ¾´ a ¬ !™Q 4Ýµ6, 0&• > ¦ " Á	¸
- ? ¥ • ¾ @´ a ¬ ¥Q 4Ýµ6, 0&• > ¦ " Á	¸
- ?.‹ ! @œƒ • > ¦ " Á	¸
- ? • ! œƒ • > ¦ " Á	¸
· AMˆª • > ¦ " Á	¸
· • > ¦ " Á	¸
² 6, I 6, • >" Á	I 6, ¸ ² 6,
I P n ùB40AL ¦	
I P n ùB40A1B4• > ¦ ´ !š N¯+gœW¡ Ï µ	

• > 0 b û ë >ž´ A>ž r ¦ ¤+gœW¡ Ï µ

C	] a	0+U ª >	¾ B40A	I P ¶ e 6, ×	6 D œ ¼" P œW	6 D œ ¼" P I P	6 D œ¼ " P œƒ	.J 0¬ N¼	I 6, ² 6,
)Á É ;½	©		ä ?ø5 #„ œ	• ¾	c 3 ð "G] œ	3 "G5 #„ œ	• !	¦ • 5 #„	I 6,
#- (	©		Ê+^5 A× œ	• ¾	c 3 ð "G] œ	5 A×œ	• !	5 #„ 5 A×	I 6,
N.‹	+m		A×H 5 #„ œ	¥ • ¾	OÌG35 #„ CnI] œ	¦ H 5 #„ œ	• !	¦ H 5 #„	I 6,
• R	+m		/t P5‡5 < Æ	Aè>	Eó·] œ	L+, 5 #„	• !	5 #„ < Æ	I 6,
;W[MT	©		5 #„] ¦ ¤ < Æ	¥ • ¾	§?µCX 5] œ	5 A×œ	• !	] ¦ ¤ <	I 6,

								ÆD : *<	
)Á - -	©		5 #„ ¦ ¤ %?ü L	Aè>	M â 0 ¶] œ	1×*<0 œ D 0A	• !	A×1Í p Ê +^	I 6,
j)¿ 4Ø	©		¦ • :[K6	¥ • ¾	M â *<] œ	| 1× *<	.‹ !	¦ • :[K6	I 6,
BX	©		¦ • 5 #„ ¸ Að	¥ • ¾	• 6] œ	7 P1× *<	• !	Ý P 5 #„	I 6,
LÁ½ 1	+m		¦ • CnI	Aè>	M â 0 ¶] œ	P L Cn	œ!	¦ • CnI	I 6,
:' Ž §	+m		¦ • CnI	¥ • ¾	OÌG35 #„CnI] œ	H =Ã	.‹ !	] ¦ ¤H =Ã	I 6,
C«• 5Ú	©		¦ • :[K6	¥ • ¾	$; „] œ	7 P1× *<	• !	4ú4ý >, p	I 6,
Cdö 4Ø	©		Å?ø5 #„ œ	Aè>	9' 3 3X J /Å í] œ	GýCcD (Ÿ#w	.‹ !	Ñ Ê K41× *<	I 6,
>™ T…	©		Å?ø5 #„ œ	¥ • ¾	c 3 ð "G] œ	7 P1× *<	• !	Ý P 5 #„	I 6,
/ ½	©		Ý P5 #„ œ	Aè>	c 3 V È] œ	V È5 #„ œ	• !	V È 7 P 1×*<	I 6,

I P n ù B40A>ž´ A>ž r ¦ ¤+g œ W¡ Ï µ

B40AC0&	B40Aq œ ,	B40Až œ ,	¾B4• >	¾B4œU
ä?ø5 #„ œ			)Á É;½	
Å?ø5 #„ œ			>™ T..=Cdö 4Ø	
A×H 5 #„ œ			N.‹	
Ê+^5 A×œ			#-(	

¦ • 5 #„ ¸ Að			BX	
Ý P5 #„ œ			/ ½	
5 #„] ¦ ¤ < Æ			;W[MT	
5 #„ ¦ ¤ %?ü L			)Á - -	
/t P5‡5 < Æ			• R	
¦ • :[K6			j)¿4Ø= C«• 5Ú	
¦ • CnI			:‘ Ž § = LÁ½1	

I P q?· \ j ð1¶

C	)Á É;½	] a	©	I P ¶ e6, ×	• ¾	>, u6, ×	
µ û B4 0A	ä?ø5 #„ œ			)æ^ v ^ ‹ *f*	Mâ ¦ mœL˜		
6 Dœ¼" P , L* = œW= I P	ª " P Ä c 3 ð"G] œ 3"G5 #„ œ						
q?·.J0¬ï G	0(~=Ã> DO LŸ1×*<						
Á • 6è• œo MŸ .J0¬ 9í Œû ë ´ a • oN¯-$ =.J0¬Að ½= ‹ B4= • †1• µ	´ µ q 7 Â F W4Ý• œo MŸDB40A0 Aô6 8bN¯-$ Æ5 #„ œÕ*< F ‹ B40 AðN¯-$ ´ µq Aè¸º E5 #„ œÕ*< FB40A9í Í W4Ý6 #wb0 B40A S u/p 99B42± ´ µ ø D 1 í G ð *< + A E5 #„ œÕ*< FB40AS u • o Ø3Xo MŸN¯-$ ´ µ ø D Â FAð½ 1 í G ð *< + A5 #„ œ5‡5 • œ c ,º B40AS u Ø3X>-@ Mâ ¦ mœL˜B40AS u • œ .J0¬Að½Lü ´ µ q 7 Â F E Å?ø5 #„ œ´ B#µF W4Ý• œo MŸDB4 0A0 Aô6 8bN¯ ´ µE 0(~1×*< ¸ AðF Mâ ÆQ 1• • 6è0(~/t ø 5L ´ µ ª >á6Žp ž 3 b0 " PAð½´ AôA×µ ó ö Aú× I ì É I ì > ´ µ ª 9í Mâ ¦ mœL˜ G6 @¢,º • > 0&- > ´ µ ª 9í5 #„1×*< œL˜ • œ0 b Õ] C‘ Â1• Œ>							
Á0 œJ0¬ 9í Œû ë	´ µ:• ’ 5L:• ÆI :• G Ç ø D5L:• G > ´ µ0 .J Að½Æ >žAð½F 1ý > 6 ’ FPÅå^ Q "j © U @ 1ýAð½ 1ý 66&, 6 p ¸ 1ý (, ö3X¸ 1ý ð] Û @C ¦ CzÏ E¢E³ ¸ 1ý æ„ ½ŽE¢E³ ´ µ0 .J N¯-$ Æq 7 3 ì /t P0 œ0H N¯-$ N¯-$ Ç q 7 Mâ 8 • N¯-$ N¯Ç ø D 3 ì /t 0 0H N¯-$ N¯¸ 3 ì 8 'l 0 œ0H N¯-$ N¯Ç ø D 3 ì æL10(~ µ+k q v N¯-$ N¯>							
F ? ª 9í Í • œ .J0–5 Co´ = y µ			F ? ª 9í Í 0 œJ0–5 Có = y µ				
F ? ª 5 b0 +U¾ B4B40A œ, ¦	1×*< œÕ*<´ œ , µ 5 #„ œÕ*<´ œ , µ		F ? ª = 2 b 0 " PAôA× ð !Wµ				

C	#-(	] a	©	l P ¶ e 6, ×	• ¾	>, u 6, ×	¥ : Kµ
µ û B4 0A	Ê+^5 A×œ			)æ^ v ^ ‹ *f*	M â ¦ mœL˜		
6 D œ¼" P , L* = œW= l P	ª " P Ä c 3 ð"G] œ5 A×œl P						
q ?·.J 0¬ï G	Å?ø5 #„5 A×< Æ= ¦ ¤5 A×< ÆD 0 W						
Á • 6è • œo MŸ .J 0¬ 9í Œû ë ´ a • oN¯-$ =.J 0¬Að ½= ‹ B4= • †1• µ	µ û ª M â Q 1• • 6è b0 • œo MŸQ æN¯-$ 6 N¯ B40AS uC^H Aú- = = ‰31º 0 D ÔA÷J 0¬						
Á0 œJ 0¬ 9í Œû ë	´ µ q 7 Â F M â 8/t 0 0H N¯-$ N¯Ç ´ µ 0(~ œe l :• G Ç ´ µ ^ E5 A×J 0¬F1• n ù U @@ >ž œe Að½ P1ý Ç ´ µ ª M â 8 (œ/t P0 œÂ1• Œ´ È C1b Â µ>						
F ? ª 9í Í • œ .J 0¬5 Co´ = y µ			F ? ª 9í Í 0 œ .J 0¬5 Co´ = y µ				
F ? ª 5 b0 +U¾ B4 B40A œ, ¦			F ? ª = 2 b0 " PAôA×´ ð!Wµ				

C	N.‹	] a	+m	l P ¶ e 6, ×	¥ • ¾	>, u 6, ×	¥ œ Aæ
µ û B4 0A	A×H 5 #„ œ			)æ^ v ^ ‹ *f*	M â ¦ mœL˜		
6 D œ¼" P , L* = œW= l P	ª " P ÄOÌG35 #„CnI] œ ¦ H 5 #„ œl P						
q ?·.J 0¬ï G	] ¦ ¤ < ÆD : *<						
Á • 6è • œo MŸ .J 0¬ 9í Œû ë ´ a • oN¯-$ =.J 0¬Að ½= ‹ B4= • †1• µ	6 = • oN¯-$ Æ ´ µ (Ÿ#w1×*< l P / A×H œ+Uœ– ~ Ò < ÆD F 5 Î 1Í p l .J 0¬ M â ¦ mœL˜ W4Ý• œo MŸDB40A0 Aô N¯-$ ´ µ 0 Ä / A×H Â] ª p *ƒ* N õ,º (Ÿ#w1×*< l P						

ð ƒ / ± WE.J0¬ Mâ ¦ mœL˜ W4Ý• œo

1b 6 ¸ ¦ • 5 #„ I P e +g5 #„ œÂ ¦ ¤ 0 œ1• Ú ÿ =Ã> ˜ F,º æI P ¸ ‹ B I P ‰)æ¼ œW/ œ0 I P,º Aõ5¤ =B9ª D N L,º Q æ ‹ *< + >1b Â ¸ œW)æ(F p = ½ =8° =1× ..B9 ‹ ,º Q "j ©(¯8¨ ÁQ 1•L˜ W¸ ^)æ? ,º 1×*<2± I P,º 0 .v @›› { 5 #„ œ2± I P ¸ * 1\ > œW‚º ‹ CÁõ >1b ? ¸ ¦ • 5 #„ I P / ±,º ð ƒ 73 U C × Ä æL1 0 (~ P,º ¦ • L E¢ÁLl !ë e œWp 0 (~ V È ž Ý PK4 / ± ð ƒ û C % G‚º)å8¸ • 6 ¸ 1\ > œWª ‰º I P ‹ ?ú H >

+i B- ÔAôI P ð ƒ / ± ï ~

´ ; " / ±-$ = = 0 b ?·"x = $ P ª L† = ¾ ¾ œ ƒ = q ?· B4 0A= q ?· ÔD+] • œ)å8¸ Â q ?· I P ÔPÂ= • œA×H1• » ï µ´ ¸ M©?· %ÖN«µ

‡ 4ÿ#~ 020109T

– f j 4 ¤ È i W– • ¤ L€ j 3-6 ¤

‡ 4ÿ#~ C J _ j ¶ % Cã* (x P Â>| J ‡ F Eœ» È) ‡ :UK0Ã ‡ (x s ChC Ã ‡ Â ƒ F :U Ã ‡ Ct × 1Ñ¢6 1y ê } ,´ à M©r 6< à 0 Aî,´ C J È¸ ¸ 4ÿ#~ – – – } Ä\ C J 0ûCã* (x >| J) ‡ 4ÿ#~ CL ê } M©r È Í ˆ – Q * (x P Â Î –(©8¢ > H ï È 6 ‡ 4ÿ#~ > * (x Ã W ž ¼ ê ª 7- 1y à ¤ ° _ $! Ö=½8 È -pGý ƒ FP* (x ‡ :UK0È * (x ‡ Â ƒ F :U Ã ‡ (x s ChC Ã * (x ‡ Ct × 1Ñ¢6 1y Wh ó Q ‡ È) « % Cã* (x P Â · F × J ¼ OÆ-4ÿ#~/n J ..M©r ,´ = 8 Ä +X» ‡ 4ÿ#~ ê } Ä

‡ 4ÿ#~ C J 0ûCã* (x P Â ¼ Â6„5• à Â ƒ >| J È6ŠV ‡ F Eœ» È = Ñ ¾ G Ü ˜ *3 ‡ 4ÿ#~ 7 v þ 2 * Aî È = Ñ G Ü È = Ñ * (x P Â>| J Ä \ C J Nª Ä * (x P Â>| J ‡ F ..C»ï È) « ,´ –+O§ 9 ~ Î ,´ 4ÿ#~ – *6Aê AöÈ § 9 E³ j ,´ ž 6 À § ¯ +X7- Ë È 7- O þ » * (x P Â>| J ½5•5 à Â ƒ >| J ,´ 4ÿ#~ 6 À ¼ >| J 1Ñ¢6 ŒÈ 6 p –. Aö&¥#kF +X¾ * (x ‡ :UK0È * (x ‡ Â ƒ F :U Ã ‡ (x s ChC Ã * (x ‡ Ct × 1Ñ¢6 1y é M’ È § 7 K à 2î/Ž ¼ Î D‰- Ë È @j ¬ § 4ÿ #~ – Ã * (x 1Ñ¢6 – Ã ª 7- > W ž 6 À. Aöú 7- Ë,´ = 8 Ä +X» Q 4× CL ê } Ä

M’ AF2Ä à & - æ H+• Ã G Ü ˜ *3 ‡ 4ÿ#~ 7 v þ 2 * Aî ¼ * (x P Â>| J

..MŒ?±È) « § 78Ÿ- ,´ M# o"ë3P« È § 98Ÿ- ,´ 6| JFƒç ¼n JCS+ OÈ § 78Ÿ- ,´ 4ÿ#~– Ã1Ñ‡6 – ¼W ž 6 À* .p È § 7 ‡ F M5$Ã K à ?Aö¼1Ñ *6 ã1†7- Ë È § 7 ‡ ° _ Ä+X7- Ë Ã ‡4ÿ#~6üŸ ; ,´ 4ÿ#~W ž 6 À7- Ë Ã ž 4*6 > 6 À7- Ë Ã5, 8 ã1†> Õz à É7- Ë1y È7- OÏ 4ó¯+X ž 6 À Ã ž ?öF1y § È'Ï ¹ * (x P Â>| J ‡ F ã1†#q0; È7- OX * (x P Â>| J Ã Â 6„5• à Â ƒ>| J ú 9 £ 1 » J …} ¼o Ì G L þ » ‡:UK0È ‡ Âƒ F :U Ã ‡(x s ChC Ã ‡Ct × 1Ñ‡61y é M'Q 3PCX= 8 Ä+X» CL ê } Ä

) « - 7 1 Ö A0û!“ .ž ,´ F+|?ò¼ê+Œ?òÈ0 ±D‰|/n J k y h ó ' l ?òÈ 9 • ç ,´ DÛó ¼E³Q ,´ M# · F3PCXÈ*6@¦ k Ø• >|/n JCS+ Ä

) « - 7 2 Ö § 94øDÛ– • ¼K à7- Ë È7- OX ‡4ÿ#~N¶] 6D –0 Ã D C J . Aö=½J C_FJ È ö.ž Aö[L NÈ¦ * K à W,´ @ ã é x Ä

) « - 7 3 Ö § 7"Ï FJ• Œ7- Ë ¼- Lu F M5$ È7- OX ‡4ÿ#~] 0 ..D 6| 7- ÃD · F,´ 4ô4÷1Ñ‡6 ŒÈ%Cã ‡:UK0Ã ‡(x s ChC,´ Ô#q > 8 ŒM0r Ä

\ CJ,´ " J+OÄ § 7 ; é M',´ . AöÃ7- Ë >3PCXÈB ?ñ>˜ 1 Ä

>ž ¦ • 5 #„ I P" P?·"x ¬ = =&ï

= =&ï " P?·"x	= =&ï 1	= =&ï 2	= =&ï 3
" J?±"r 1 Ö 4ÿ#~1Ñ‡6 * .p . Aö	¼ 4ÿ#~– Ã1Ñ‡6 – * \ *6Aê>. Aöƒ 3+Ä	) « 4ÿ#~1Ñ‡6 M5$ È § 7 - 7?ôB Ã4ô4÷× f ú"Ï FJ• B31y7- Ë Ä	¬ §/n J0 – h óN¶ ,´ 0 –3P« ¼ê · 3P« Ä
" J?±"r 2 Ö ‡4ÿ#~. Aö> ° 7-	¼ ¿?ò4ÿ#~– Ã Þ?ò 4ÿ#~– Ã ‡:UK0Ã ‡Ct × 1Ñ‡6 Ã ‡(x s ChC Ã ‡ Âƒ F :U * \ *6Aê¼. AöÈ¦ Õ 3+5 ,´ C J Î D%AÝ4óÄ	7- O5, 8 F +X ‡4ÿ#~ -(£. Aö¼° 7- È ¶ @ - Lu …Ø 1 È § 7 6 À ¼@ ã * (x ‡4ÿ#~ Î LuL NÈ¸ 7- Ë Ä	) « CJ3P« ¼6| J 3P« Ä
" J?±"r 3 Ö "Ï FJ> 8 Œ7- Ë	§ 78Ÿ- ,´ B @0¼– M' "Ï FJ7- Ë Ä	../j LO8 Œ2î/Ž È § 7 LO• B37- Ë Ä	) «8Ÿ- ,´ DÛƒ ¼ó *63PCXÄ
" J?±"r 4 Ö ª ° _7- Ë	¼ W ž Ã ê ª 7- 1y-(£B.0;,´ *6Aê>. AöÄ	X ª F)ß ³] È'Ï ¹ ž 6 ÀEŸ& ¼ÊGÿ6 À é# È¦ 7- O ƒF9 ¼Ä+XÄ	) 6â ‡ M5$¼ ª 3P« Ä

= =&ï " P?·"x	= =&ï 1	= =&ï 2	= =&ï 3
" J?±"r 5 Ö K à M5$	§ 7 Ò3Ñ2î /Ž ¼© T W M5$7- Ë È7- OAö[* (x ‡4ÿ#~1Ñ*6] ^ X ,´ L NÈÄ	§ 9 K à ? AöÈ7- O i ž 6 À5 Ì * K à W @ ã é x Ä	) 6â Ñ ~ M63,´ 7- Ë È – J Y+Xp –. Aö¼J éAñž Š * T Ý ¼ã 1† È w ÑEØ M5$3P« Ä
" J?±"r 6 Ö v J V*6 >/n JCS+	*6@ v J?ô93 Ã v J?ô I ú/n JCS+ È(©[_ * (x ê ÄB § 7,´ 6| JFƒ ç?ô93 Ä	7- OF +X?ô93 >?ô I È T Ý ¦ 7 , 8 ! ,´ >| j Ä	) 6â M# o"ë3PCXÄ
" J?±"r 7 Ö >| JAÔ >3P«	) · F * (x P Â>| J 9 E³ - ,´ AÔ Ä	FJE÷x » ‰– 1y*6Aê‰ – é ? È ¶@>| J ‡ 4ÿ#~,´ h ó(©± Ä	§ 7 0 Ê,´ >| J 6 À 7- Ë Ä

‡4ÿ#~C J" J+Q´ 7 ‘ " J?±"r 6 [_ Á = <,´) «- 7 ÈÎ)à ¶)) «- 7,´ ~ ?¶- È ò?ñ>˜ 2 Ä

>ž ¦ • 5 #„ I P" P?·"x / / ±-$ =,º e Ç ©31

I P / ±-$ = " P?·"x	/ ±-$ = 1	/ ±-$ = 2	/ ±-$ = 3
" J?±"r 1 Ö 4ÿ#~1Ñ*6*6Aê>. Aö	M	H	M
" J?±"r 2 Ö ‡4ÿ#~C J. Aö> ° 7-	M	H	M
" J?±"r 3 Ö "Ï FJ> 8 Œ	M	M	H
" J?±"r 4 Ö a ° _	L	H	M
" J?±"r 5 Ö © T WM5$	H	H	M

I P / ±-$ = / " P?·"x	/ ±-$ = 1	/ ±-$ = 2	/ ±-$ = 3
" J?±'r 6Ö v J V*6 >/n J CS+	H	M	M
" J?±'r 7Ö >| J AÔ >3P«	H	M	M

Æ + >ž/p p e Ç = 0 >ž/p 68b e Ç = / >ž/p g e Ç

B.0; =0	– 6	" J ?±"r 1			" J ?±"r 2			" J ?±"r 3			" J ?±"r 4			" J ?±"r 5			" J?±r 6			" J?±r 7		
		1.1	1.2	1.3	2.1	2.2	2.3	3.1	3.2	3.3	4.1	4.2	4.3	5.1	5.2	5.3	6.1	6.2	6.3	7.1	7.2	7.3
M# o"ë*6 Aê3+ GB.0;	17																M	M	H			
Ë »B.0;	4									H												
9! B B.0;	12							H														
ê ª 7-FJ AœB.0;	2										H											
ƒ 6âB.0;	4									H												
ã Ø %6â	2									H												
–2«	12												H									
(©8¢ * .p B.	6																			H		
FJAö> * .p %6âF9 B.	10			H																		
1Ñ‡6 – Ï *6	3	H	H																			
‡4ÿ#~C J , Aê	1						H															
4ÿ#~– Ï *6	4	H	H																M			
H =½– Ï *6	3	H	H																			
J AÑ– Ï *6	3				H	H	H										H	H				
‡4ÿ#~–	4				H	H	H														H	H
Python B @0	2										H	H										

B.0; =0	– 6	" J ?±"r 1			" J ?±"r 2			" J ?±"r 3			" J ?±"r 4			" J ?±"r 5			" J?±r 6			" J?±r 7		
		1.1	1.2	1.3	2.1	2.2	2.3	3.1	3.2	3.3	4.1	4.2	4.3	5.1	5.2	5.3	6.1	6.2	6.3	7.1	7.2	7.3
0; ¿AîAÑ																						
Ä+X5 AÑ–	3											H										
v J ž 6 À	3										H	H	H									
Ë ÄK.1Ñ‡6	3	H			H	H																
‡4ÿ#~o 1†>#?ô	3	H			H	H																
j ‡K.°_ > Ä+X	2							H	H													
H =½0 °	3				H	H	H												M		H	H
*(x 1 J4ÿ :U1Ñ‡6	3	H			H																	
à Â ƒ:UK0 1Ñ‡6	3	H			H																	
W ž1Ñ‡6 > Ä+X	3										H	H	H									
‡Ct×1Ñ *6	3				H	H	H							H	H	H	H	H			H	H
‡(x s Ch C	4				H	H	H							H	H	H	H	H			H	H
2 j :UK0–	3				H	H	H							H	H	H	H	H			H	H
W ž CR‰Ñ	3				H	H	H					H	H	H	H	H					H	H

B.0; =0	– 6	" J ?±"r 1			" J ?±"r 2			" J ?±"r 3			" J ?±"r 4			" J ?±"r 5			" J?±r 6			" J?±r 7		
		1.1	1.2	1.3	2.1	2.2	2.3	3.1	3.2	3.3	4.1	4.2	4.3	5.1	5.2	5.3	6.1	6.2	6.3	7.1	7.2	7.3
6 À																						
. ?öNÁ> ‡:UK0	2															H						
C J 9! B	2				H	H		H														
‡:UK0Q	1		H						H													
Excel Q 4× Ä+XAÝ4ó	1											H	H									
K à > K J Î D%	1													H	H	H						
Python B @0 0; ¿AîAÑ	1											H	H									
‡Ct × ¹ ˜ >1Ñ‡6	1				H	H						H										
* (x J ž 6 À > Î D%	2				H	H						H										
‡ Â ƒ W ž 6 À > F È Î D%	1				H	H						H										
‡ Â ƒ 5• 5 :UK0Î D%	1				H	H						H										
Añh ÅCt Q AÝ4ó	1				H	H						H										

B.0; =0	– 6	" J ?±"r 1			" J ?±"r 2			" J ?±"r 3			" J ?±"r 4			" J ?±"r 5			" J?±r 6			" J?±r 7		
		1.1	1.2	1.3	2.1	2.2	2.3	3.1	3.2	3.3	4.1	4.2	4.3	5.1	5.2	5.3	6.1	6.2	6.3	7.1	7.2	7.3
D C J 5, 8 Î D%‰VBSE	1				H	H																
Ç } 5, 8 Î • Ä [" J Î • Å	10		H			H			H			H			H			H		H		
" J AîAÑ ÄAê· Å	8	H		H	H	H						H		H	H	H						H

¿?ò4ÿ#~– ÃÞ?ò4ÿ#~– Ã ‡4ÿ#~– Ã1Ñ¶6 – Ï *6 Ã* (x ‡Ct×F :U1Ñ¶6 Ã

‡ Â ƒ F :U Ã ‡(x s ChC Ã * (x 1 J ‡:UK01Ñ¶6 Î Ñ

>ž I P n ùB40A

¿ '	B.0; =0	– 6	– &	0B. – O
1	1Ñ¶6 – Ï *6	3	48	1
2	¿?ò4ÿ#~–	3	48	2
3	Þ?ò4ÿ#~–	3	48	2
4	‡4ÿ#~–	3	48	3
5	‡:UK0	3	48	3
6	* (x ‡Ct×F :U1Ñ¶6	3	48	4
7	‡(x s ChC	3	48	4
8	* (x ‡:UK01Ñ¶6 Î Ñ	3	48	5
9	‡ Â ƒ F :U	3	48	6

>ž B40A‰31 œ< <Gƒ

B.0; Q‡	B.0;2«[	– 6	
		– 6	•1\ 0B. 2*6AêB.0; k – 6,®6 "
FJAö> * .p %6â	õ B.	59	45.74%
	F9 B.	10	7.75%
8AÑ		69	53.49%
–0 * .p %6â	õ B.	27	20.15%
	F9 B.	11	8.53%
8AÑ		38	28.68%
C J %6â	õ B.	12	9.30%
	F9 B.	11	8.53%
8AÑ		23	17.83%

Lö] Î D%‰–)ß8²		31			19.38%		
1\ 0B. 2 k – 6 8AÑ		159			1\ ¼B. 2 – 6		10
k – 6		169					
õ B.0; • k – 6" »	80%	F9 B.0; • k – 6" »	20%	*6Aê‰– • k – 6" »	75.31%	Î D%- 6 • k – 6" » Ä [B. µ Î D%Å	24.69%

>ž : œU œ< 69B L ¦ <G⁄5 A×>ž

B.0; 2« »	0	¼	9		Ä	•	3	›	8AÑ
õ B. – 6	26	31	20	14	10	7	10	10	128
F9 B. 0 ~ – 6	0	0	3	3	7	9	0	0	22
63B kL	5	5	5	3	2	1	0	0	21

Æ û $B4œ< ¦ *<AðB40Aœ< ¦ ÔD÷)å8¸ œ< ¦ Ç

F?$B4œ< ¦ C ; " FPAüD 0 .v • 6èF?$B4 œ< >

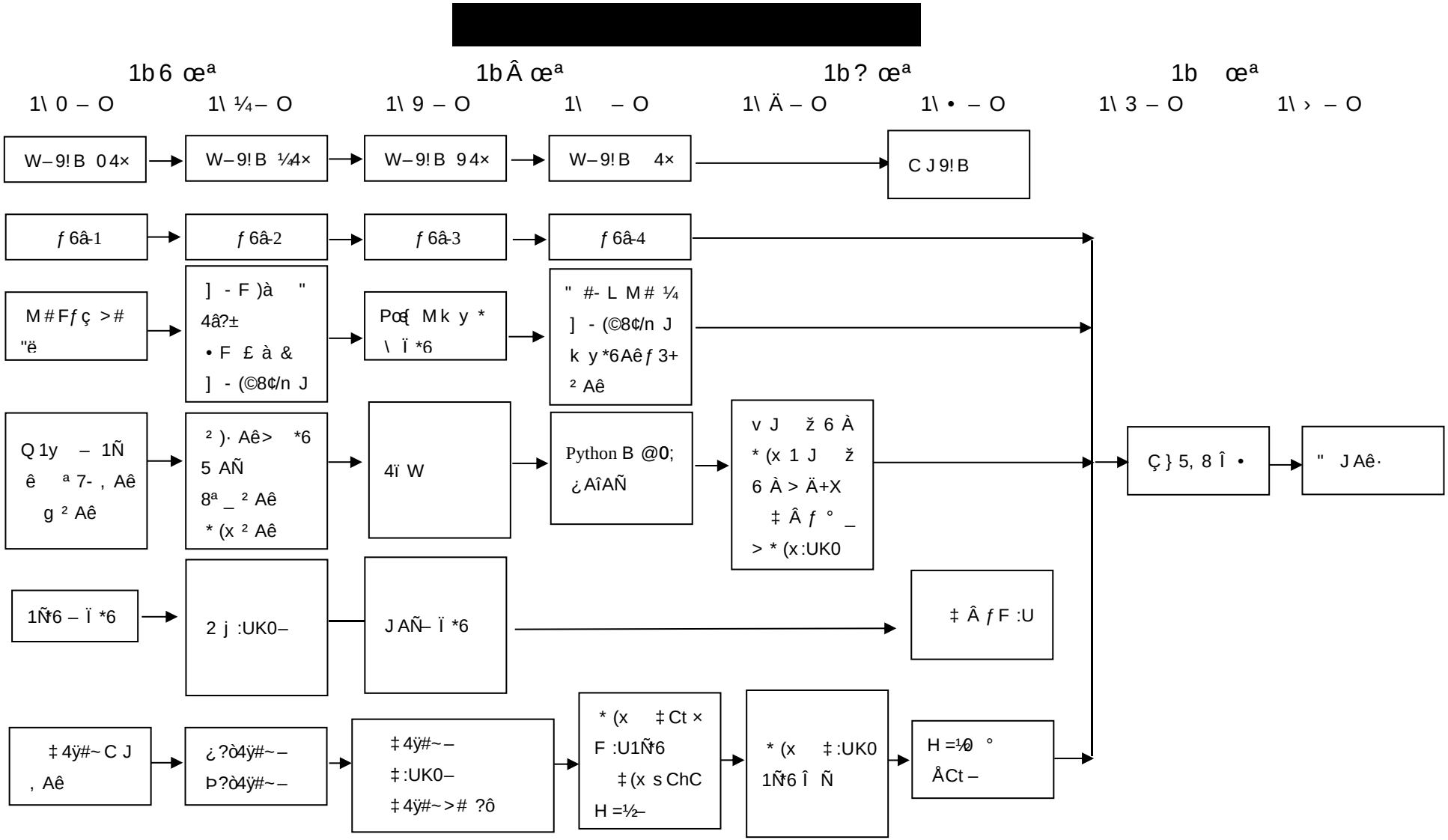
1b 6 œª
1b Â œª
1b ? œª
1b œª
1\ 0 – O
1\ ¼– O
1\ 9 – O
1\ – O
1\ Ä – O
1\ • – O
1\ 3 – O
1\ › – O
W–9!B 04×
W–9!B ¼4×
W–9!B 94×
W–9!B 4×
C J9!B
ƒ 6â-1
ƒ 6â-2
ƒ 6â-3
ƒ 6â-4
M#Fƒç >#
"ë
] - F)à "
4â?±
• F £ à &
] - (©8¢/n J
Pœ{ Mk y *
\ Ï *6
" #- L M# ¼
] - (©8¢/n J
k y *6Aêƒ 3+
² Aê
Q 1y – 1Ñ
ê ª 7- , Aê
g ² Aê
²)· Aê> *6
5 AÑ
8ª _ ² Aê
* (x ² Aê
4ï W
Python B @0;
¿AîAÑ
v J ž 6 À
* (x 1 J ž
6 À > Ä+X
‡ Âƒ ° _
> * (x:UK0
Ç } 5, 8 Î •
" JAê·
1Ñ¥6 – Ï *6
2 j :UK0–
JAÑ– Ï *6
‡ Âƒ F :U
‡4ÿ#~C J
, Aê
¿?ò4ÿ#~–
Þ?ò4ÿ#~–
‡4ÿ#~–
‡:UK0–
‡4ÿ#~>#?ô
* (x ‡Ct ×
F :U1Ñ¥6
‡(x s ChC
H =½–
* (x ‡:UK0
1Ñ¥6 Î Ñ
H =½0 °
ÅCt –

‡4ÿ#~C J ‰– ˜ ¶>˜

– ¤	– O	˜ !Q																									*6 Aê ‰ –	• – ‰ 6â	Ë » *6 Aê > AÝ 4ó	B. 0; Aî AÑ	Î •	63 B	5, 8 Î D% ‰ 6â	" J Aî AÑ	" J ‰ 6â	w O	8 AÑ
		1	2	3	4	5	6	7	8	9	10	11	12	13	14	15	16	17	18	19	20	21	22	23	24	25	26										
																													¼	5	¿	○		¸	×	∞	Ù	
0	1	5	5	¼		1 16 Ä16 Å																	Ù	Ù	Ù	Ù	Ù	16	1	2			2				5	26
	2	6 Ä16 Å																		¿	¿	Ù	Ù	Ù	Ù	Ù	Ù	16			2		2				6	26
¼	3	Ä16 Å																		¿	¿	¿	Ù	Ù	Ù	Ù	Ù	16			3		2				5	26
	4	Ä16 Å																		¿	¿	Ù	Ù	Ù	Ù	Ù	Ù	16			2		2				6	26
9	5	Ä16 Å																		¿	¿	¿	Ù	Ù	Ù	Ù	Ù	16			3		2				5	26
	6	Ä16 Å																		¿	¿	Ù	Ù	Ù	Ù	Ù	Ù	16			2		2				6	26
	7	¸	¸	¸	¸	¸	¸	¸	¸	¸	¸	¸	¸	¸	¸	¸	¸	¸	¸	¸	¸		Ù	Ù	Ù	Ù	Ù						1	20			5	26
	8	○	○	×	×	×	×	×	×	×	×	×	×	×	×	×	×	×	×	∞												2			16	1		19
8 AÑ																												96	1	2	12	2	13	20	16	1	38	201